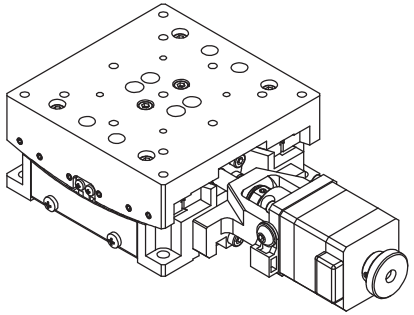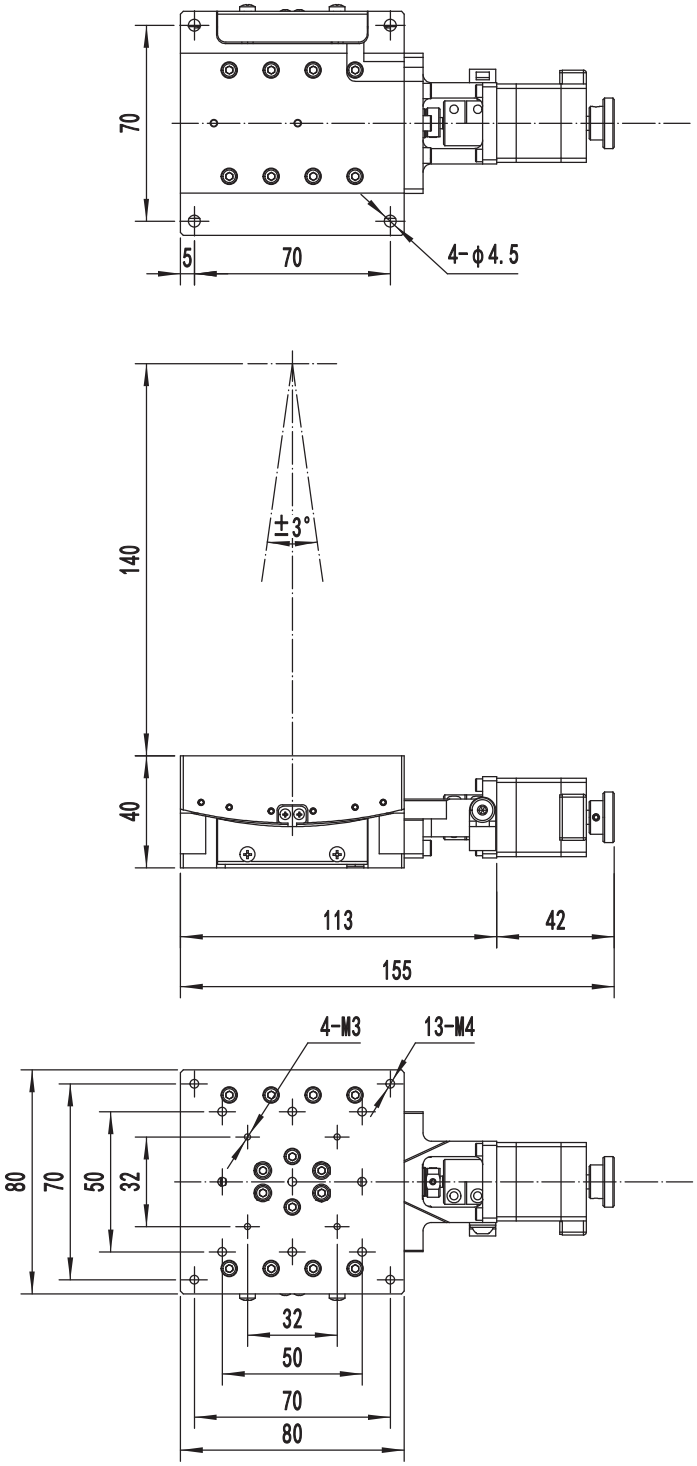GON140-80