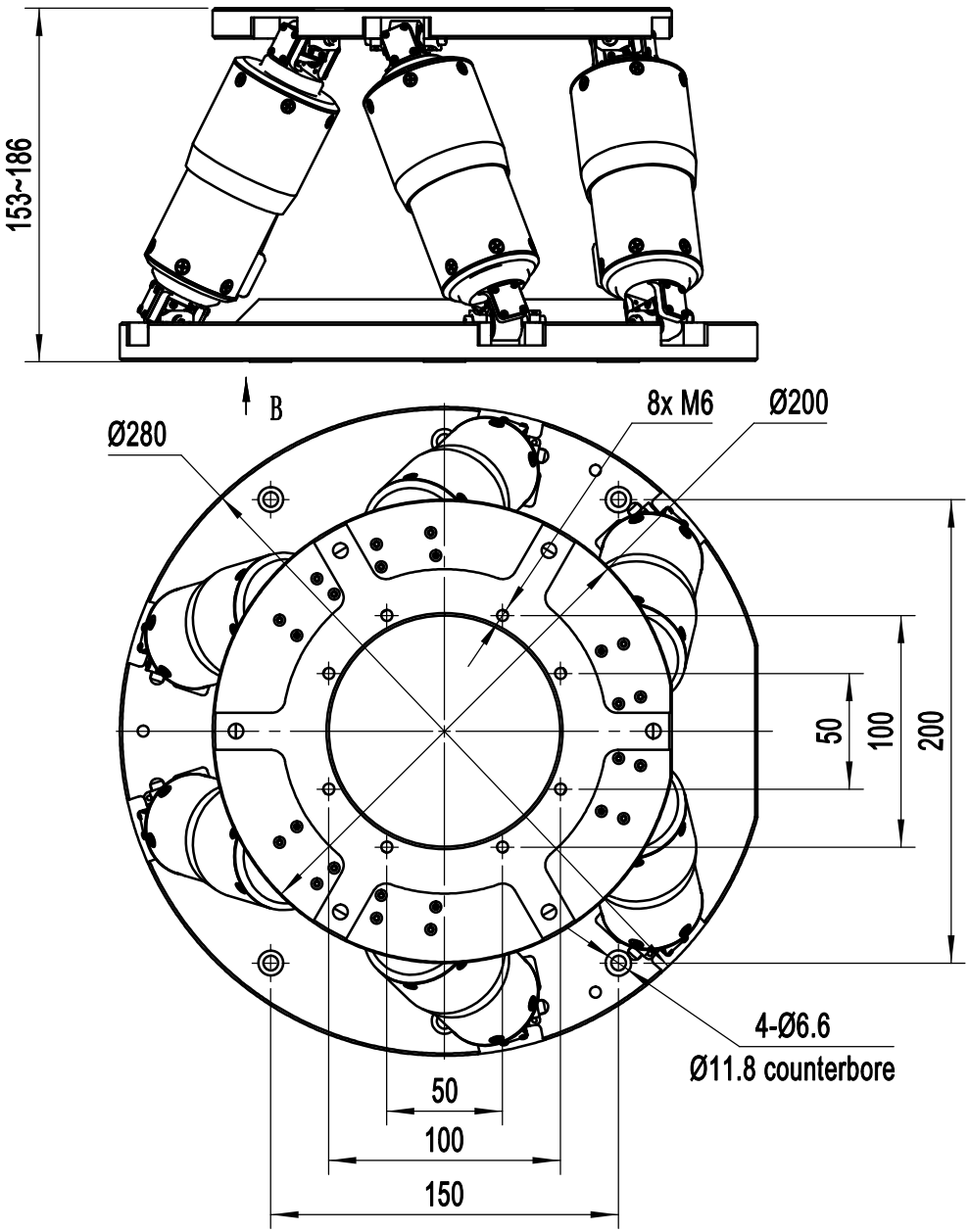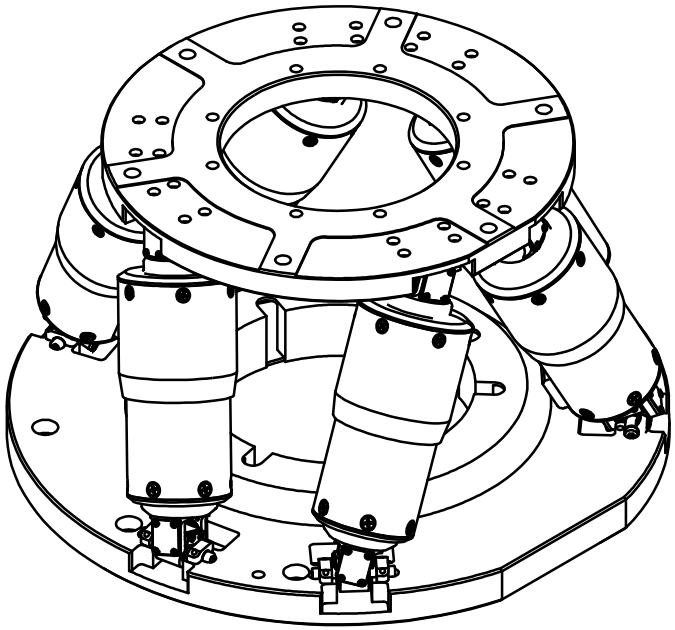
153~186
B
Ø280
8x M6
Ø200
50
100
200
4-Ø6.6
Ø11.8 counterbore
50
100
150